Onderdelenboek
Ersatzteilliste
Spare parts list
Opraap - silagewagen
COMBI 2000

Veenhuis

Almelosestraat 54; 8102 HE Raalte (Nederland)
Postbus 35; NL-8100 AA; Raalte (Nederland)
Tel. 0572-352145; Fax 358384
Homepage: www.veehuis.com
E-mail: info@veenhuis.com

Key sheet

Revisie	Wijziging	paragraaf	Datum wijziging

Let op: **Achtung** **Look out**	Maatvoering en constructiewijzigingen voorbehouden! Mäβ- und Konstruktionsänderungen vorbehalten! Measuring- and constructionreveisions with reservation



© Veenhuis Machines B.V. 2003
Alle rechten ten zeerste voorbehouden. Nadruk, kopie, bewerking of heruitgave en openbaarmaking in elke vorm met elk medium, is zonder schriftelijke toestemming van Veenhuis Machines B.V. verboden.
Veenhuis Machines B.V. draagt generlei waarborg of aansprakelijkheid voor inhoud van deze publicatie en wijst in dit geval alle stilzwijgende zekerheden voor geschiktheid van handels- of overige doeleinden af.
Verder behoudt Veenhuis Machines B.V. zich het recht tot herbewerking van deze publicatie en het uitvoeren van veranderingen van de inhoud over bepaalde periodes zonder verplichting van vooraankondiging van zulke herbewerking en verandering voor.

INHOUDSOPGAVE

1. INVOERUNIT – LADEAGGREGAT – CUTTER HEAD 5
1.1. Frame invoerunit - Fahrgestell ladeaggregat - Chassis cutter head 5
1.2. Hoofdaandrijving invoerunit – Haupantrieb ladeaggregat – Maindrive cutter head 7
1.3. Invoer-rotor – Lade-Rotor – Cutter-rotor 11
1.4. Snij-inrichting – Schneidwerk – Cutting mechanism 17
1.5. Pick-up - Pick-up - Pick-up 19
1.6. Beschermkappen – Verkleidung – Panelling 23
1.7. Steunpoot – Stützfuß – Support spindle 25
1.8. Kortgewasplaat met rol – Kurzschnitt plate mit Rolle – …. 27

1. Invoerunit – Ladeaggregat – Cutter head

1.1. Frame invoerunit - Fahrgestell ladeaggregat - Chassis cutter head

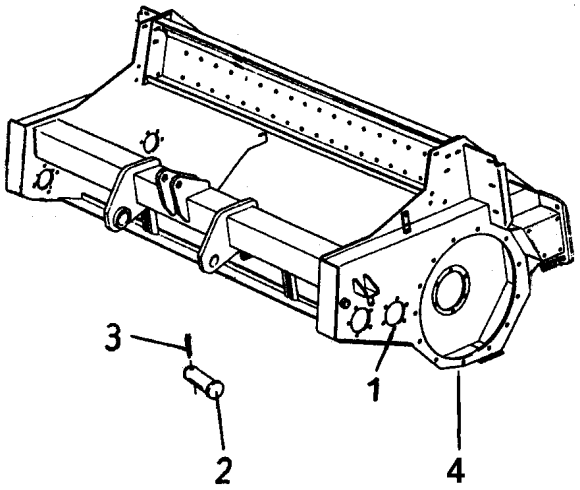

941.0577			**Frame**	**Fahrgestell**	**Chassis**	
Pos.nr.	**Aantal**	**Artikelnr.**				**Opmerkingen**
Bild-Nr.	**Anzahl**	**Bestell-Nr.**				**Bemerkungen**
Fig-No.	**Quantity**	**Commission No.**	**Omschrijving**	**Benennung**	**Description**	**Ramarks**
1	1	953.0844	Hoofdframe	Fahrgestllrahmen vo	Chassis	
2	1	910.1126	Pen	Bundbolzen	Pin	
3	1	310.0437	Splitpen	Splint	Cotter pin	5 x 45
4	2	331.0809	Olieaftapplug	Abzapfstopfen	Waste-oil screw	M16x1.5

1.2. Hoofdaandrijving invoerunit – Haupantrieb ladeaggregat – Maindrive cutter head

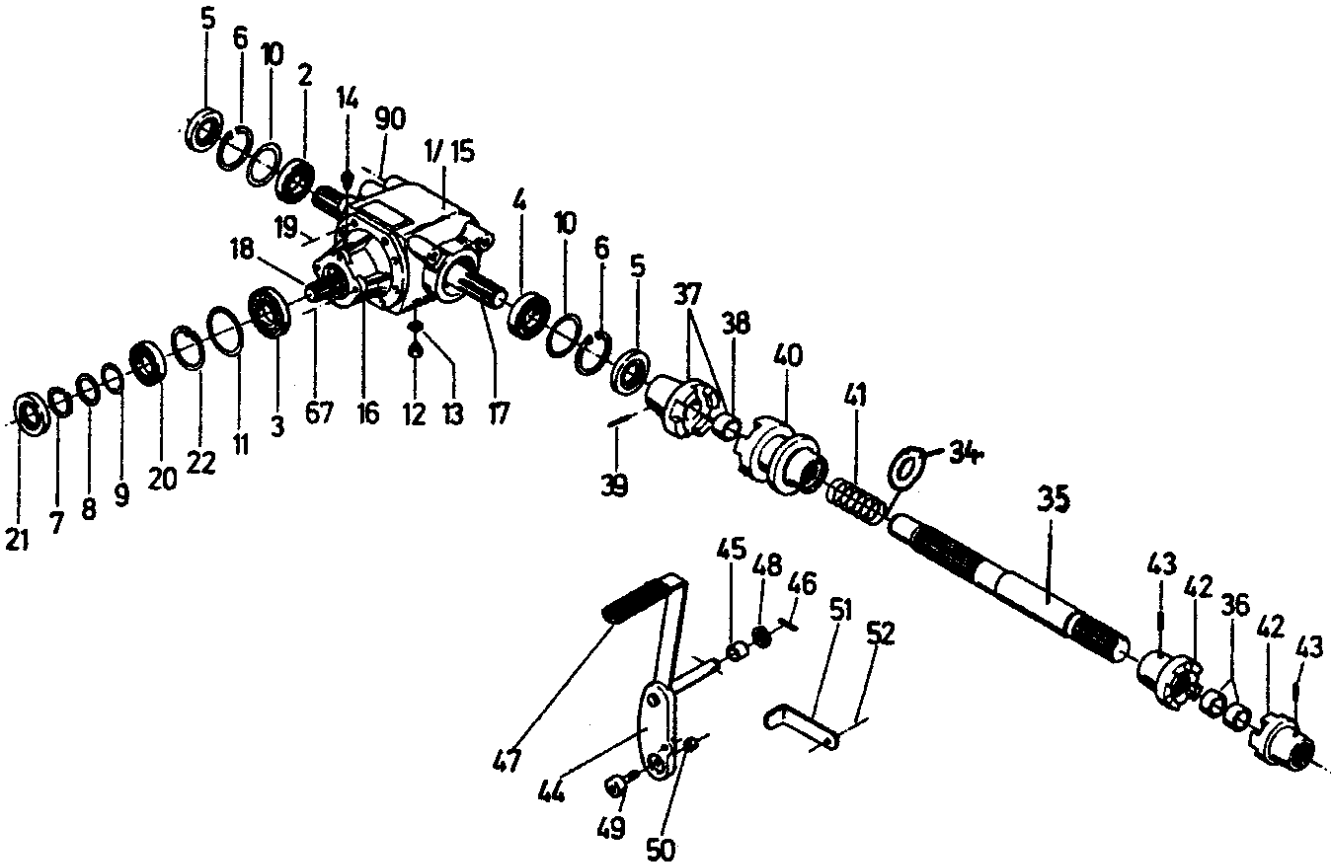

941.0578			Hoofdaandrijving	Hauptantrieb	Main drive	
Pos.nr.	**Aantal**	**Artikelnr.**				**Opmerkingen**
Bild-Nr.	**Anzahl**	**Bestell-Nr.**				**Bemerkungen**
Fig-No.	**Quantity**	**Commission No.**	**Omschrijving**	**Benennung**	**Description**	**Ramarks**
1	1	350.0900	Tandwielkast	Winkelgetriebe	Gear box	Fa. Rekard Pos. 2-22
2	1	360.0353	Kegellager	Kegelrollenlager	Bearing	32210
3	1	360.0349	Kegellager	Kegelrollenlager	Bearing	31309
4	1	360.0333	Kegellager	Kegelrollenlager	Bearing	30210
5	2	342.0096	Oliekeerring	Wellendichtring	Sael	A 50 x 90 x 10
6	2	311.0290	Seegering	Sicherungsring	Retainer	J 90
8	1	350.0910	Moer met boring	Mutter mit Bohrung	Nut	
10	1	314.0067	Opvulschijf	Stützscheibe	Washer	70 x 90 x 3,5
*	2	314.0057	Opvulschijf	Stützscheibe	Ring, Support	70 x 90 x 0,5
*	2	314.0071	Opvulschijf	Passcheibe	Spacer	70 x 90 x 0,3
+	4	314.0072	Opvulschijf	Passcheibe	Spacer	70 x 90 x 0,1
11	2	314.0090	Opvulschijf	Passcheibe	Washer	80 x 100 x 0,3
*	2	314.0060	Opvulschijf	Passcheibe	Spacer	80 x 100 x 0,1
12	2	331.0809	Plug	Verschlußschraube	Plug, Drain	M16 x 1,5
13	3	347.0016	Dichtring koper	Dichtring	Seal	A 16 x 20 x 1,5
14	1	334.0908	Ontluchtingsstop	Entlüfter	Plug, Breather	M16 x 1,5
15	1	350.0902	Huis	Gehäuse	Housing	
16	1	350.0903	Lager flens	Lagerflansch	Flange	
17	1	350.0904	Profiel-as	Welle	Profile shaft	
18	1	350.0905		Kegelradpaar	Bevel gear set	
19	8	301.0423	Tapbout	Skt. Schraube	Bolt, Hex-hd	M12 x 30 8.8
*	8	307.0238	Borgring	Sperrkantring	Washer, Lock	VSK 12 M8
20	1	360.0332	Kegellager	Kegelrollenlager	Bearing	30209
21	1	342.0123	Oliekeerring	Wellendichtring	Seal	AS 65 x 85 x 10
22	1	311.0285	Seegering	Sicherungsring	Retainer	J 85
*	1	314.0091	Opvulschijf	Stützscheibe	Washer	65x 85 x 3,5
35	1	910.1160	Aandrijfas links voor	Antriebswelle li.	Drive shaft	433 mm.
36	2	917.0487	Afstandsbus	Distanzring	Spacer	
37	1	941.0572	Klauwkoppeling	Klauenkupplung	Clutch	
38	1	917.0486	Bronzenbus	Bronzebuchse	Bushing, Bronce	
39	1	310.0049	Spanstift	Spannhülse	Roll pin	
40	1	910.1123	Klauwkoppeling	Klauenkupplung	Clutch	
41	1	910.1127	Drukveer	Druckfeder	Pressure spring	
42	2	910.1124	Koppelingsflens	Kupplungflansch	Flange	
43	4	303.0437	Stelschroef	Gewindestift	Pin, Threaded	
44	1	953.0846	Schakelhefboom	Schalthebel	Lever	
45	1	910.1125	Afstandbus	Distanzrohr	Tube	
46	1	310.0028	Spanstift	Spannstift	Roll pin	
47	1	440.0338	Handgreep pvc	Handgriff	Handle	
48	3	307.0570	Sluitring	Rohe abn.Scheibe	Washer	

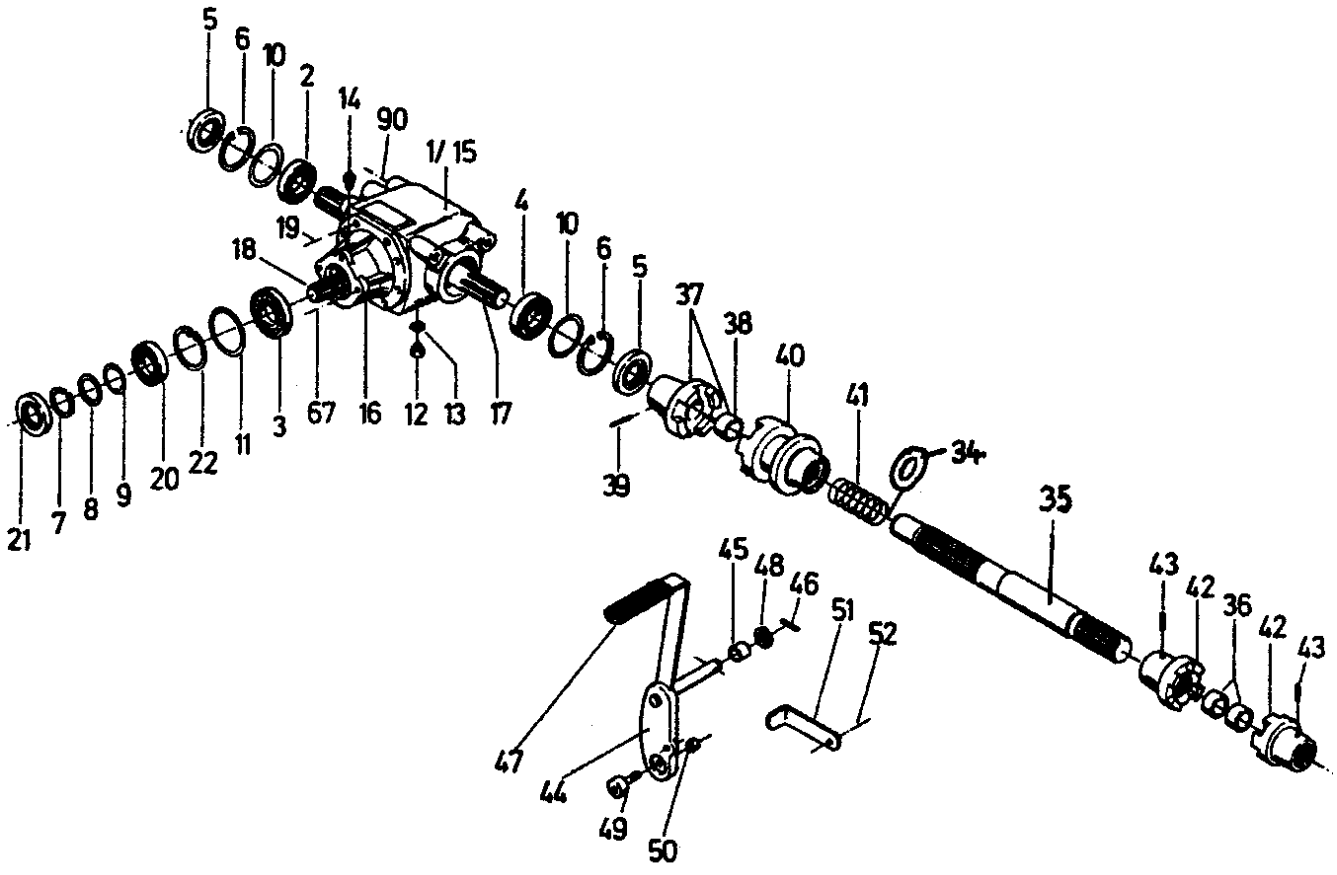
5
6
10
2
14
90
1/ 15
4
10
6
5
37
38
40
41
34
35
43
42
36
42
43
19
18
3
67
16
12
13
17
39
11
22
20
9
8
7
21
45
48
46
51
52
47
44
49
50

Pos.nr.	Aantal	Artikelnr.				Opmerkingen
Bild-Nr.	Anzahl	Bestell-Nr.				Bemerkungen
Fig-No.	Quantity	Commission No.	Omschrijving	Benennung	Description	Ramarks
49	1	361.0608	Curverrol	Kurvenrolle	Roller	
50	1	304.0413	Moer	Skt. Mutter	Hex. Nut	M12 x 1,5
*	1	307.0238	Borgring	Sperrkantring	Washer, Lock	VSK 12
51	1	903.0694	Vergrendelhaak	Winkellasche	Bracket	
52	1	301.0377	Tapbout	Taptite Schraube	Bolt	M8 x 250 8.8
90	4	301.0463	Tapbout	Skt. Schraube	Bolt, Hex-hd	M16 x 40 8.8
*	4	307.0566	Sluitring	Scheibe	Washer	Ø 16
*	4	307.0246	Borgring	Sperrkantring	Washer, Lock	VSK 16

1.3. Invoer-rotor – Lade-Rotor – Cutter-rotor

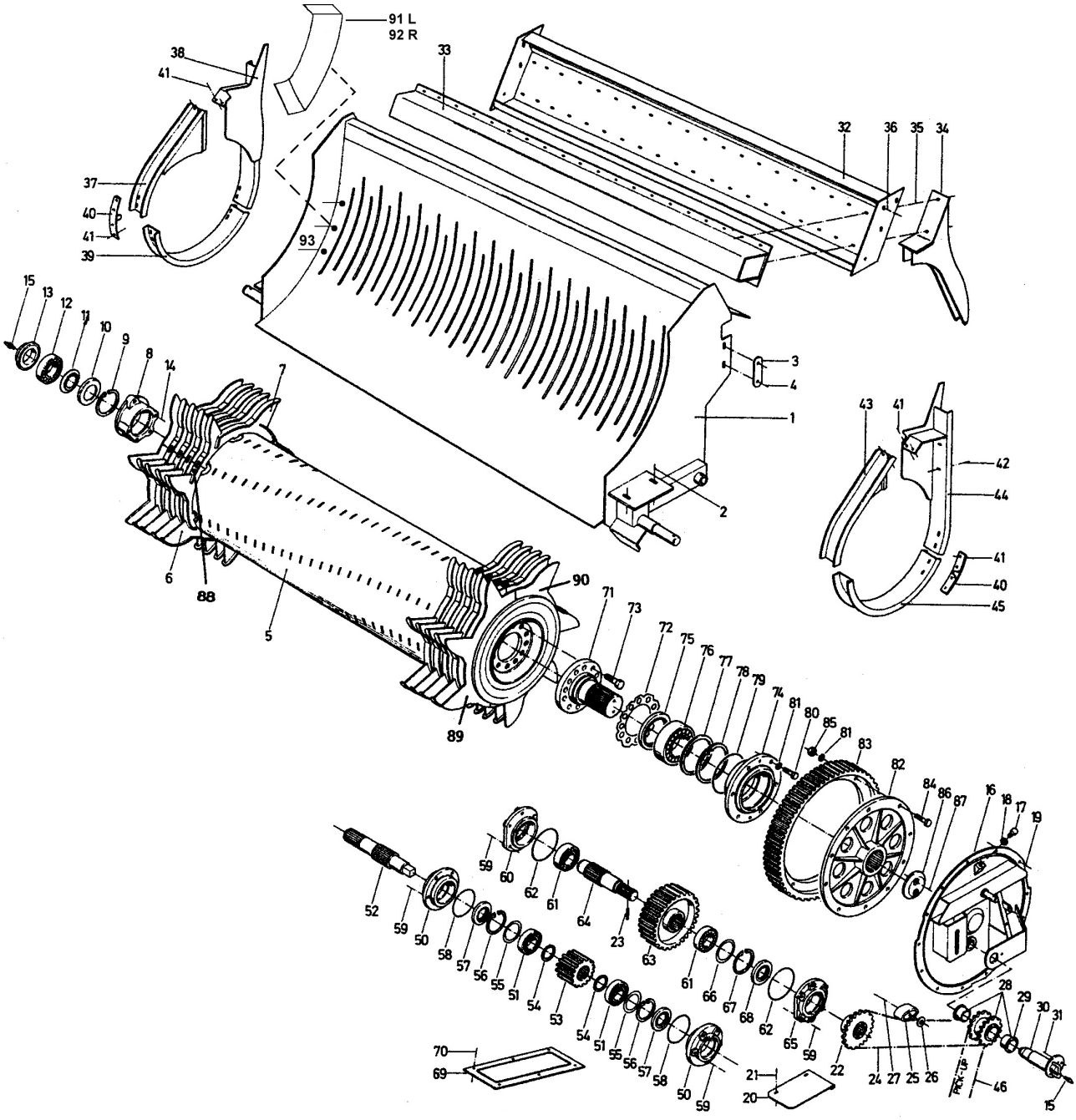

941.0579			Invoerunit	Ladeaggregat	Cutter head	
Pos.nr.	**Aantal**	**Artikelnr.**				**Opmerkingen**
Bild-Nr.	**Anzahl**	**Bestell-Nr.**				**Bemerkungen**
Fig-No.	**Quantity**	**Commission No.**	**Omschrijving**	**Benennung**	**Description**	**Ramarks**
1	1	953.0877	Snijkanaal	Förderkanal Ro	Shannel	
2	4	301.0463	Tapbout	Sechskantschraube	Screw, Saucer	M16 x 40
*	4	307.0566	Sluitring	Scheibe	Washer	17 x 35 x 3
*	4	307.0246	Borgring	Sperrkantring	Washer, Lock	VSK 16
*	4	305.0016	Nylocmoer	Skt.-Mutter	Hex, Nut	M16
3	4	924.1587	Vulplaat	Distanzblech	Spacer	1,5 mm.
*	4	924.1588	Vulplaat	Distanzblech	Spacer	2,5 mm.
4	4	301.0463	Tapbout	Sechskantschraube	Bolt, Hex-hd	M16 x 40 8.8
*	8	307.0566	Sluitring	Scheibe	Washer	Ø 16
*	4	307.0246	Borgring	Sperrkantring	Washer, Lock	VSK 16
*	4	304.0316	Zeskantmoer	Skt.-Mutter	Hex, Nut	M16
5	1	953.0847	Rotor 7 delig	Rotor 7 Tlg.	Rotor	
6	37	953.0850	Rotor segment 3 voudig	Roterzinken 3tlg.	Tine	3-teilig
7	74	953.0849	Rotor segment 2 voudig	Roterzinken 2tlg.	Tine	2-teilig
8	1	930.0098	Lagerhuis rechts	Flanschlager Re.	Flange, Bearing	
9	1	311.1210	Seegering	Sicherungsring	Retainer	J 110
10	1	910.1132	Steunring	Stützring	Ring, Support	
11	1	342.0518	Nilos-ring	Nilos-Ring	Cover, Bearing	22212 JV
12	1	360.0876	Tweerijige tonlager	Pendelrollenlager	Bearing	22212 CC W 33
13	1	910.1133	Lagerkamp	Lagerdeckel	Cover	
14	4	301.0461	Tapbout	Sechskantschraube	Bolt, Hex-hd	M16 x 30 8.8
*	4	307.0246	Borgring	Sperrkantring	Washer, Lock	VSK 16
15	2	411.0005	Vetnippel	Kegelschmiernippel	Grease fitting	AM 8 x 1
16	1	953.0851	Afdichtflens tandwielkast	Getriebedeckel kpl.	Cover	
*	0		Afdichting	Dichtungsschnur	Seal	Meterware
17	1	334.0908	Ontluchtingsstop	Entlüfter	Plug, Breather	M16 x 1,5
19	13	307.0240	Borgring	Sperrkantring	Washer, Lock	VSK 10
*	13	304.0306	Zeskantmoer	Sechskantmutter	Hex, Nut	M10
20	1	924.1526	Afschermplaat	Winkellasche	Bracket	
21	2	303.0968	Zeskant flensbout	Duo-Taptite-Schraube	Bolt	M8 x 16
22	1	910.1140	Kettingwiel	Kettenrad	Sprocket	Z = 25
23	1	310.0046	Spanstift	Spannstift	Roll pin	8 x 50
24	1	353.0761	Aandrijfketting invoer	Rollenkette	Chain	¾" x ½ x 65
*	1	353.0763	Sluitschakel	Gekr.Kettenglied	Link chain offset	¾" x ½
*	1	353.0764	Verloopschakel	Federverschlussglied	Link chain	¾" x ½
25	1	941.0598	Spanklos	Spannklotz	Tensioner	
26	2		Ring	Scheibe	Washer	18 x 40 x 2,5
27	1	302.1075	Slotbout	Flachrundschraube	Screw, Saucer	M12 x 75
*	1	307.0242	Blokkeerring	Sperrkantring	Washer, Lock	VSK 12

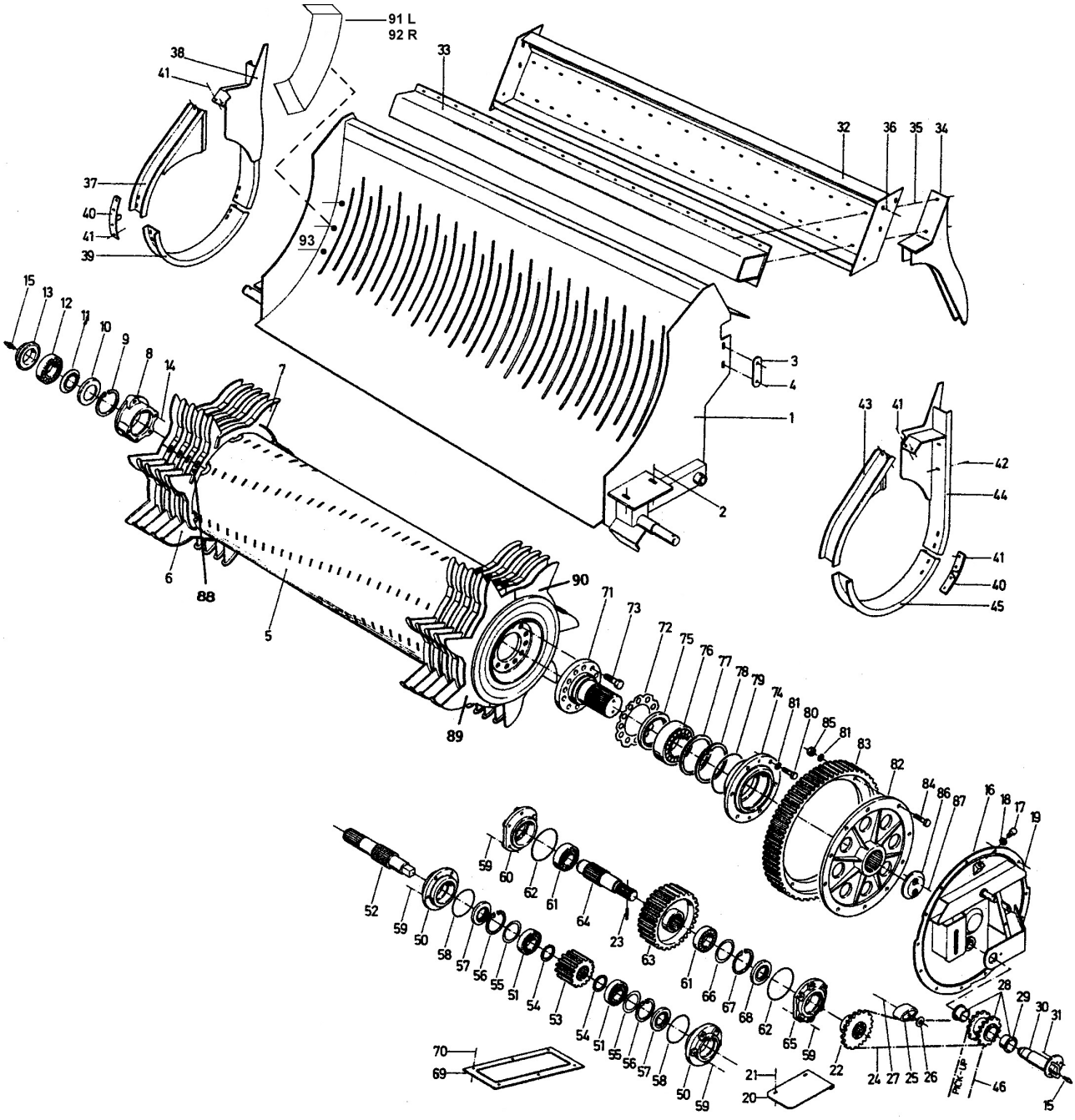
91 L
92 R
38
41
33
32
36
35
34
37
40
41
39
93
15
13
12
11
10
9
8
14
7
3
4
1
2
43
41
42
44
41
40
45
6
88
5
90
71
73
72
75
76
77
78
79
74
81
80
85
81
83
82
84
86
87
16
18
17
19
89
59
60
62
61
64
23
63
61
66
67
68
62
65
59
22
24
27
25
26
28
29
30
31
46
15
52
59
50
58
57
56
55
51
54
53
54
51
55
56
57
58
50
59
70
69
21
20

Pos.nr.	Aantal	Artikelnr.				Opmerkingen
Bild-Nr.	Anzahl	Bestell-Nr.				Bemerkungen
Fig-No.	Quantity	Commission No.	Omschrijving	Benennung	Description	Ramarks
*	1	307.0562	Sluitring	Rohe, Abn. Scheibe	Washer	13 x 28 x 3
*	1	304.0312	Zeskantoer	Sechskantmutter	Hex, Nut	M 12
28	1	941.0573	Dubbelkettingwiel	Doppelkettenrad	Twin sprocket	Z = 18/18
29	2	361.0625	Bus	Buchse Gerollt	Bushing	Ø 45 x 50 / 60 x 30
30	1	953.0860	Begrenzingbout	Absteckbolzen	Pin	
31	1	301.0397	Zeskantbout	Sechskantschraube	Bolt, Hex-hd	M 10 x 20
*	1	307.0240	Blokkeerring	Sperrkantring	Washer, Lock	VSK 10
32	1	953.0858	Bovenbalk	Stirnwandprofile Kpl.	Panel, Front profile	
33	1	953.0862	Versteviginsprofiel	Verstärkungsprofil	Reinforcing profile	
34	19	953.0848	Afstroopvord	Abstreifgabel	Scraper	
35	38	302.1030	Slotbout	Sechskantschraube	Screw	M10 x 30
*	38	307.0560	Sluitring	Rohe, Abn. Scheibe	Washer	10,5 x 25 x 2,5
*	38	304.0310	Zeskantmoer	Sechskantmutter	Hex, Nut	M10
36	8	301.0423	Tapbout	Sechskantschraube	Bolt, Hex-hd	M12 x 30
*	32	307.0562	Sluitring	Rohe, Abn. Scheibe	Washer	13 x 28 x 3
*	8	304.0312	Zeskantmoer	Skt.-Mutter	Hex, Nut	M12
37	1	953.0855	Afstrijker rechts	Streifblech, Re.Kpl.	Lattice bar	R
38	1	953.0853	Afstrijker rechts achter	Streifblech, Re.Kpl.	Lattice bar	R
39	1	924.1521	Afstrijkplaat	Streifblech, rechts	Lattice bar	R
40	47	953.0857	Bevestigingsstrip	Halterung	Holder	
41	20	301.0399	Tapbout	Sechskantschraube	Bolt, Hex-hd	M10 x 25 8.8
42	4	301.0491	Tapbout	Sechskantschraube	Bolt, Hex-hd	M10 x 35 8.8
*	24	307.0240	Borgring	Sperrkantring	Washer, Lock	VSK 10
*	28	307.0560	Sluitring	Scheibe	Washer	A 10,5
43	1	953.0856	Afstrijker links	Streifblech Li.Kpl.	Lattice bar	L
44	1	953.0854	Afstrijker links achter	Streifblech Li.Kpl.	Lattice bar	L
45	1	924.1520	Afstrijker links onder	Streifblech links	Lattice bar	L
46	1	353.0762	Scharnierstuk besturing	Rollenkette	Chain	¾" x ½ x 90 R
50	2	917.0488	Lagerhuis	Lagergehäuse	Housing	
51	2	360.0874	Tonlager	Pendelrollenlager	Bearing	22210 E
52	1	910.1141	Aandrijfas	Antriebswelle	Drive shaft	
53	1	910.1144	Aandrijfrondsel	Antriebsritzel	Shaft pinion	Z = 17
54	2	314.0076	Sluitring	Stützscheibe	Ring, Support	S 50 x 62 x 3
55	4	314.0058	Vulschijf	Passcheibe	Spacer	70 x 90 x 1
56	2	311.0290	Seegering	Sicherungsring	Retainer	J 90
57	2	342.0096	Oliekeerring	Wellendichtung	Seal	50 x 90 x 10
58	2	341.0095	O-ring	O-ring	O-ring	120 x 3
59	22	301.0423	Zeskantbout	Sechskantschraube	Bolt, Hex-hd	M12 x 30
*	22	307.0242	Borgring	Sperrkantring	Washer, Lock	VSK 12
55	4	314.0058	Vulschijf	Passcheibe	Spacer	70 x 90 x 1
56	2	311.0290	Seegering	Sicherungsring	Retainer	J 90

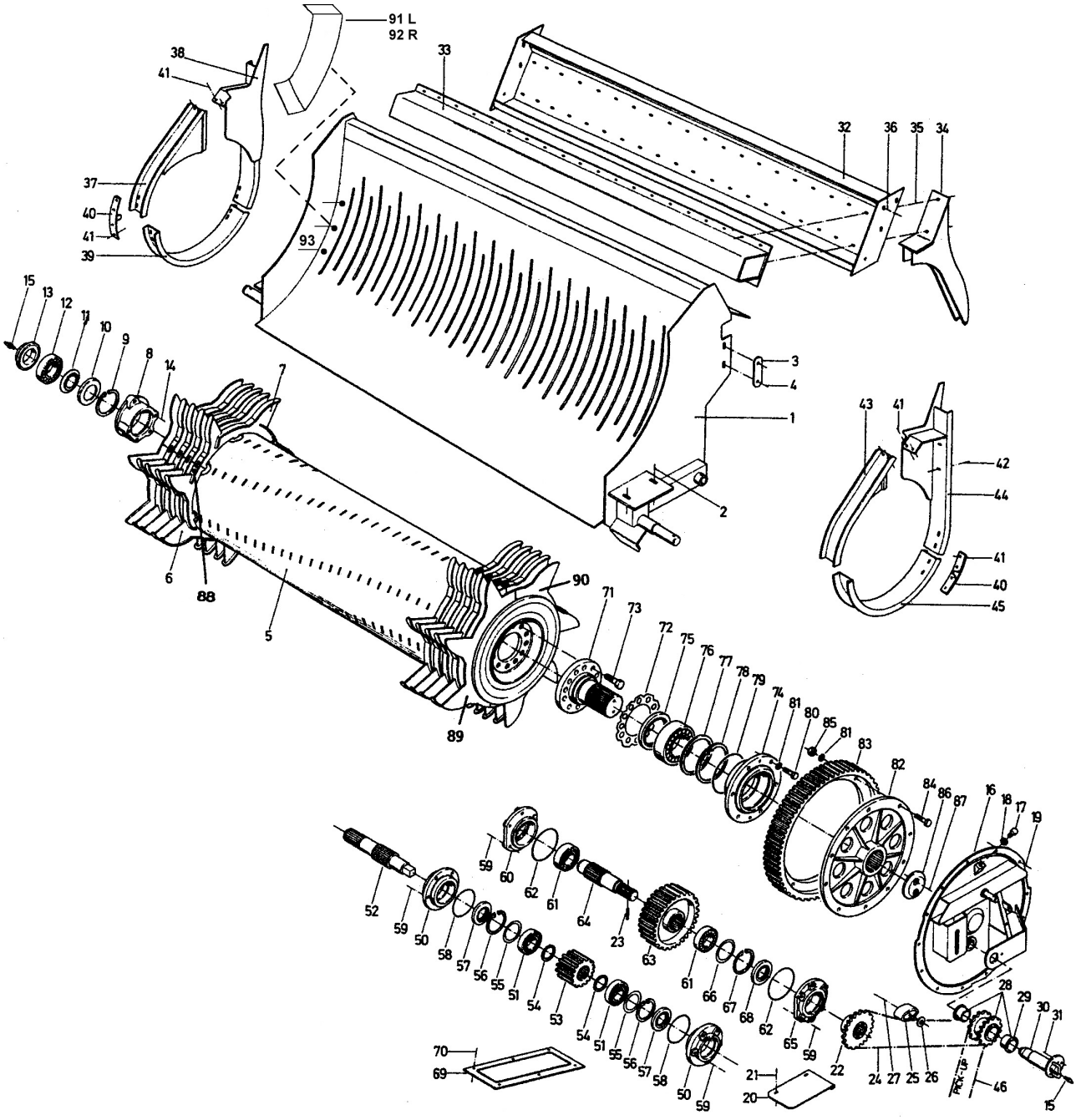
91 L
92 R
38
41
33
32
36
35
34
37
40
41
39
93
15
13
12
11
10
9
8
14
7
3
4
1
2
43
41
42
44
41
40
45
6
88
5
90
71
73
72
75
76
77
78
79
74
81
80
85
81
83
82
84
86
87
16
18
17
19
89
59
60
62
61
64
23
63
52
59
50
58
57
56
55
51
54
53
54
51
55
56
57
58
50
59
61
66
67
68
62
65
59
22
24
27
25
26
28
29
30
31
46
15
70
69
21
20

Pos.nr.	Aantal	Artikelnr.				Opmerkingen
Bild-Nr.	Anzahl	Bestell-Nr.				Bemerkungen
Fig-No.	Quantity	Commission No.	Omschrijving	Benennung	Description	Ramarks
57	2	342.0096	Oliekeerring	Wellendichtung	Seal	50 x 90 x 10
58	2	341.0095	O-ring	O-ring	O-ring	120 x 3
59	22	301.0423	Zeskantbout	Sechskantschraube	Bolt, Hex-hd	M12 x 30
*	22	307.0242	Borgring	Sperrkantring	Washer, Lock	VSK 12
60	1	910.1146	Lagerhuis	Lagergehäuse	Housing	
61	2	360.0875	Tweerijige tonlager	Pendelrollenlager	Bearing	22211 E
62	2	341.0096	O-ring	O-Ring	Seal	130 x 3
63	1	930.0101	Tussenwiel	Zwischenrad	Intermediate gear	Z = 38
64	1	910.1142	Tussenas	Zwischenwelle	Intermediate shaft	
65	1	917.0489	Lagerhuis	Lagergehäuse	Housing	
66	3	314.0062	Vulschijf	Passscheibe	Spacer	80 x 100 x 1
67	1	311.0299	Seegering	Sicherungsring	Retainer	J 100
68	1	342.0109	Oliekeerring	Wellendichtung	Seal	A 55 x 100 x 10
69	1	924.1556	Bodemdeksel	Bodendeckel	Cover	
*	0		Pakking	Dichtungsschnur	Seal	Meterware
70	10	303.0968	Bout	Duo-Taptite-Schraube	Bolt	M 8 x 16
71	1	910.1145	Asstomp rotor	Lagerstummel li.	Drive stub	
72	1	924.1676	Schijf	Sicherungsscheibe	Washer	
73	12	301.0832	Tapbout	Sechskantschraube	Bolt, Hex-hd	M20 x 1,5 x 60
74	1	930.0099	Lagerhuis links	Lager Links	Flange, Bearing	
75	1	342.0143	Oliekeerring	Wellendichtung	Seal	110 x 150 x 12
76	1	360.0882	Tweerijige tonlager	Pendelrollenlager	Bearing	22218 E
77	1	314.0092	Opvulschijf	Stützscheibe	Ring, Support	S 140 x 160 x 3,5
78	1	311.1260	Seegering	Sicherungsring	Retainer	J 160
79	1	341.0152	O-ring	O-Ring	O-ring	210 x 4
80	6	301.0463	Tapbout	Sechskantschraube	Bolt, Hex-hd	M 16 x 40
81	16	307.0246	Borgring	Sperrkantring	Washer, Lock	VSK 16
82	1	930.0100	Flensnaaf	Flanschnabe	Hub	
83	1	930.0097	Tandkrans	Zahnkranz	Crown gear	Z = 89
84	10	302.0116	Tapbout	Sechskantschraube	Bolt, Hex-hd	M16 x 45 10.9
85	10	304.0616	Zeskantmoer	Skt.-Mutter	Hex, Nut	M16
86	1	910.1134	Borgschijf	Deckscheibe	Cover	
87	2	301.0420	Tapbout	Sechskantschraube	Bolt, Hex-hd	M12 x 20 8.8
88	111	924.1539	Verbindingstrip segment	Zinkenauflage Stoss	Heel	
89	2	924.1517	Rotor segment 3 voudig	Rotorzinken 3tlg.	Tine	3-dlg
90	4	924.1516	Rotor segment 2 voudig	Rotorzinken 2tlg.	Tine	2-teilig
91	1	953.0806	Gewasgeleiding rechts			
92	1	953.0805	Gewasgeleiding links			
93	6	301.0423	Tapbout	Sechskantschraube	Bolt, Hex-hd	M12 x 30 8.8
*	6	307.0562	Sluitring	Stützscheibe	Ring, Support	M12
*	6	307.0242	Borgring	Sperrkantring	Washer, Lock	M12

1.4. Snij-inrichting – Schneidwerk – Cutting mechanism

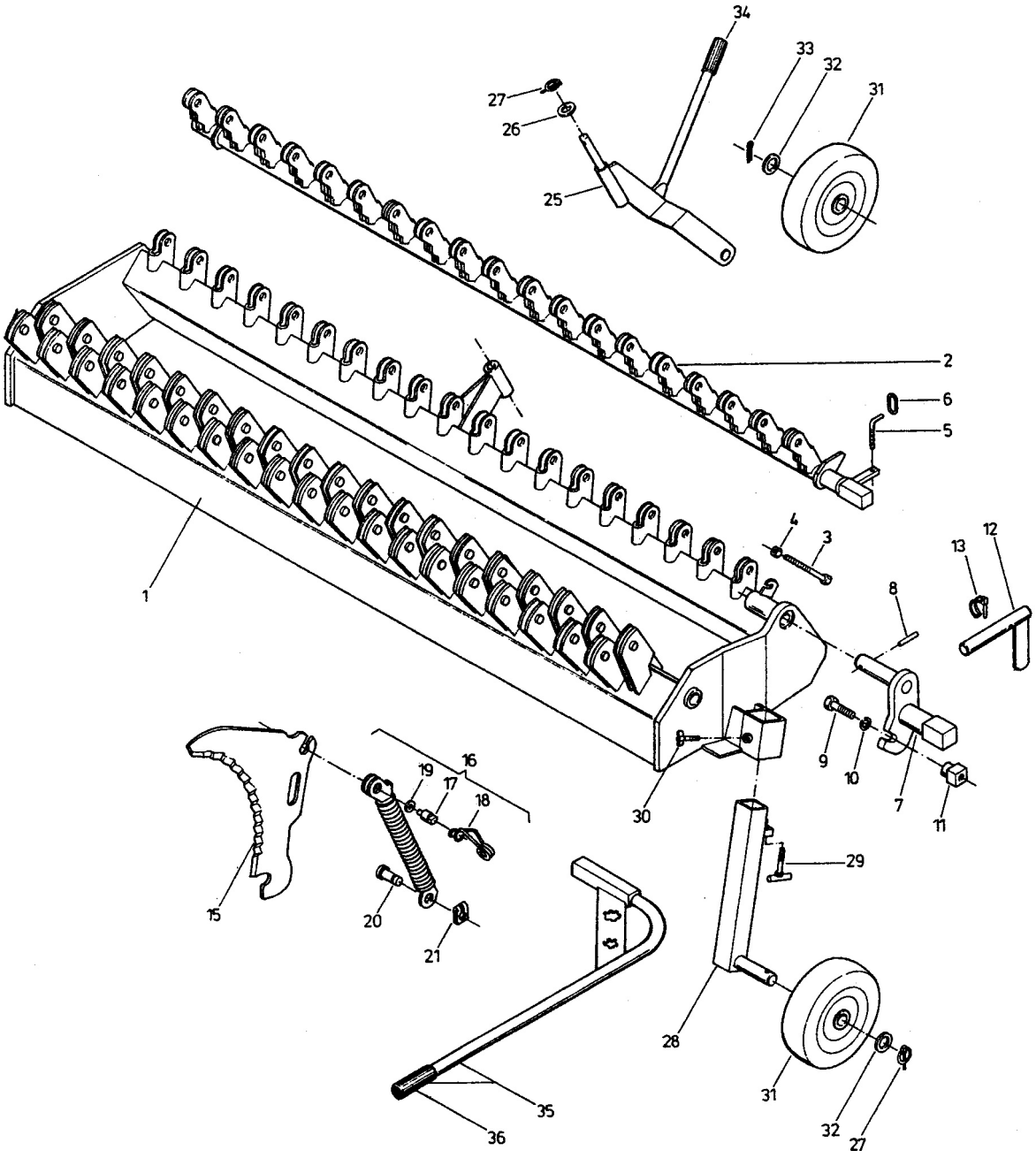

9.410.580			Snij-inrichting	Schneidewerk	Cutting mechanism	
Pos.nr.	Aantal	Artikelnr.				Opmerkingen
Bild-Nr.	Anzahl	Bestell-Nr.				Bemerkungen
Fig-No.	Quantity	Commission No.	Omschrijving	Benennung	Description	Ramarks
1	1	953.0876	Snijframe	Schneidrahmen	Cutting frame	
2	1	953.0864	Selectie balk	Vorwähleinrichtung	Preselector	
3	10	300.0966	Tapbout	Sechskantschraube	Bolt, Hex-hd	M10 x 90 8.8
4	10	304.0310	Zeskantmoer	Sechskantmutter	Hex, Nut	M10
5	1	910.1163	Haak	Gewindehaken	Hook	
*	2	304.0310	Zeskantmoer	Sechskantmutter	Hex, Nut	M10
6	1	385.0075	Kettingschalm	Einzelkettenglied	Link	ø 8 x 54 x 16
7	1	953.0867	Excenter	Exzenter	Eccentric	
8	1	310.0029	Spanstift	Spannstift	Roll pin	6 x 40
9	1	302.0130	Tapbout	Sechskantschraube	Bolt, Hex-hd	M16 x 50 10.9
10	1	307.0246	Borgring	Sperrkantring	Washer, Lock	VSK 16
11	1	910.1151	Vierkant moer	Vierkantmutter	Nut	
12	2	953.0872	Scharnierpen messen	Stecker	Pin	
13	2	310.0121	Pijpborgpen	Rohrklappsplint	Lynch pin	8 x 50 x 25
15	38	924.1589	Snijmes tbv opraapunit	Schneidmesser	Knife	
16	38	941.0574	Knikveer compleet	Knickfeder Kpl.	Buckle spring	
17	38	910.1157	Bevestigingspen knikveer	Bolzen	Pin	
18	38	910.1150	Haarspeld borgveer	Federbügel	Spring	
19	38	924.1584	Schijf	Scheibe	Washer	Ø 18
20	38	910.1149	Borgpen tbv knikveer	Bolzen	Pin	
21	38	311.0310	Borgclip	Sicherungsblech	Safety sheet	16 SX 08
25	1	953.0865	Zwenkwiel steun	Schwenkstütze	Brace	
26	1	307.0570	Sluitring	Scheibe	Washer	B 21 M20
27	3	310.0501	Borgclip	Klappstecker	Lynch pin	5 x 32
28	1	953.0878	Wielpoot links	Stütze	Brace	L
*	1	953.0874	Meshouder voor	Stütze	Brace	R
29	2	953.0880	Stelbout	Stellschraube	Set, Screw	
30	2	305.0422	Vleugelschroef	Flügelschraube	Wing, Bolt	M10 x 22
31	3	384.0824	Stalen loopwiel	Blechrad	Steel wheel	Ø 225 x 60
32	3	307.0574	Sluitring	Scheibe	Washer	B 25
33	1	310.0452	Splitpen	Splint	Cotter pin	5 x 45
34	1	440.0340	Handgreep PVC	Handgriff	Handle	Ø 7/8”
35	1	953.0901	Sleutel pickup	Hebel Kpl.	Lever assy.	
36	1	440.0339	Handgreep PVC	Handgriff	Handle	Ø 25 mm.

1.5. Pick-up - Pick-up - Pick-up

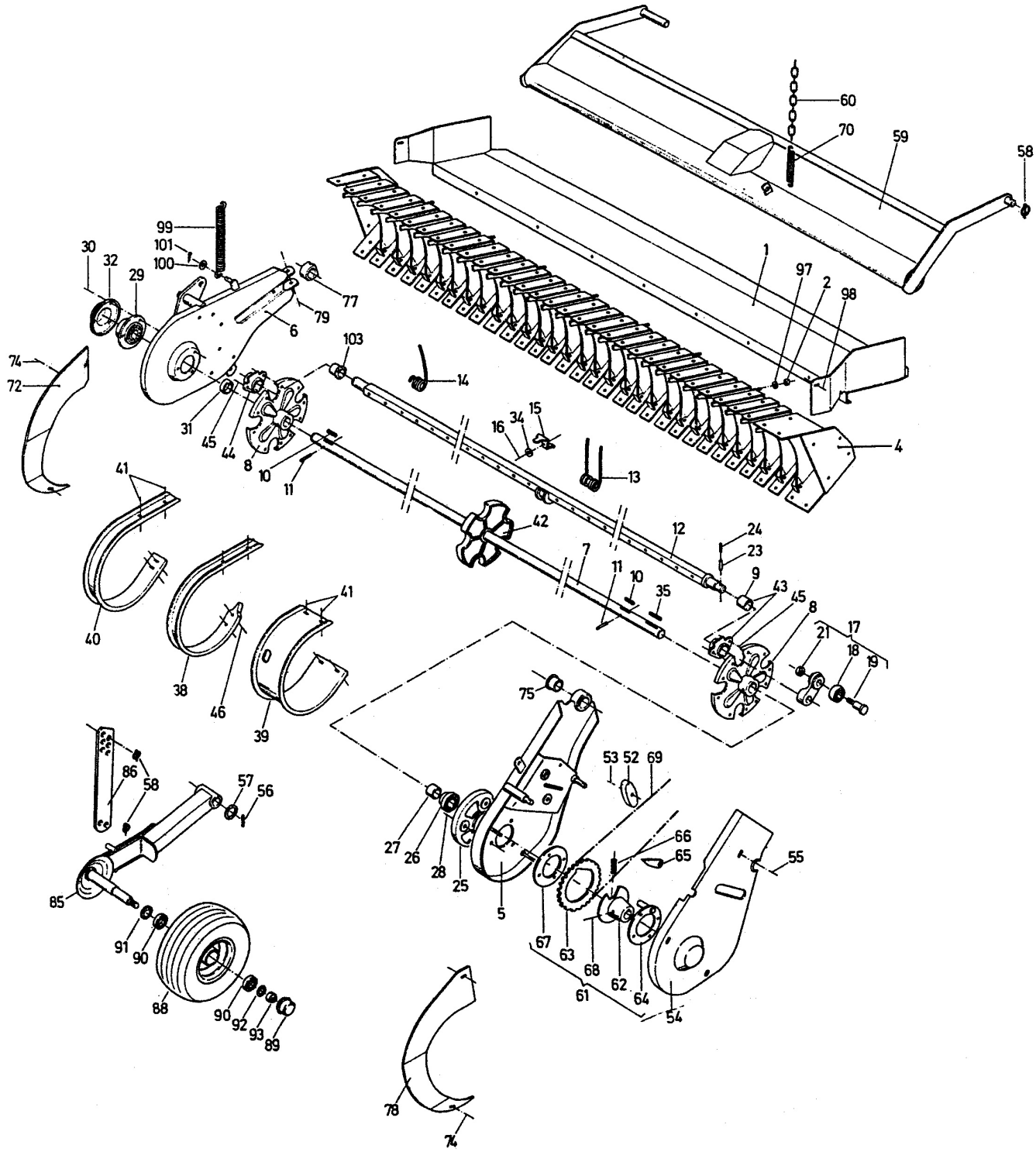

941.0581			**Pick-up**	**Pick-up**	**Pick-up**	
Pos.nr.	**Aantal**	**Artikelnr.**				**Opmerkingen**
Bild-Nr.	**Anzahl**	**Bestell-Nr.**				**Bemerkungen**
Fig-No.	**Quantity**	**Commission No.**	**Omschrijving**	**Benennung**	**Description**	**Ramarks**
1	1	953.0886	Afdekplaat pick-up	Übergangsblech kpl.	Cover	
2	7	304.0310	Zeskantmoer	Sechskantmutter	Hex, Nut	VM 10
-	1			Pick-up ohne Überho	Pick-up	Pos. 4-46
4	1	941.0627		Aufnahmegitter	Rake assy	
5	1	953.0885	Zwenkframe links cpl.	Schwenkrahmen Li.	Frame	L
6	1	953.0888	Zwenkframe rechts cpl.	Schwenkrahmen Re.	Frame	R
7	1	910.1179	Pick-up as	Pick-up Well	Shaft, Pick-up	
8	2	953.0890	Meeneemschijf	Mitnehmerscheibe Kpl.	Disc	
9	6	925.0764	Glijlagerbus links	Gleitbuchse	Bushing	
10	2	312.0023	Inlegspie	Passfeder	Key	A 8 x 7 x 36
11	2	303.0439	Stelschroef	Gewindestift	Pin, Threaded	M10 x 20
12	6	953.0883	Veertanden balk	Zinkenträger	Bar, Tine carrier	
13	90	910.1181	Pick-up tand dubbel	Federzinken	Tine	
14	6	910.1180	Enkele veertand	Federzinken	Tine	
15	96	924.1595	Klemplaat	Klemmplatte	Clamp, Tine	
16	96	300.0939	Moerbout	Sechskantschraube	Bolt, Hex-hd	M 8 x 50
17	6	941.0587	Excenter tandarm cpl.	Exzenter kpl.	Eccentric assy	Pos. 18-22
17a	6	924.1391	Excenter tandarm	Exzenter	Eccentric	
18	6	361.0415	Looprol	Führungsrolle	Roller	
19	6	910.0469	Handgreep pen	Bundbolzen	Pin	52 mm.
20	6	310.0419	Splitpen	Splint	Cotter pin	3,2 x 28
21	6	305.0714	Lage kroonmoer	Kronenmutter	Hex, Nut	M14 x 1,5
22	12	352.0515		Nilosring		6302 AV
23	6	310.0029	Spanstift	Spannstift	Roll pin	6 x 40
24	6	312.0018	Inlegspie	Passfeder	Key	A 8 x 7 x 25
25	1	930.0103	Curveschijf	Kurvenscheibe	Cam	
26	1	360.0551	Spanlager	Rillenkugellager	Bearing	GLE 30 KRRB
27	1	917.0495	Afstandbus	Distanzring	Spacer	29 mm.
28	3	301.0400	Tapbout	Sechskantschraube	Screw	M10 x 30
*	3	304.0310	Zesakantmoer	Sechskantmutter	Hex, Nut	M10
29	1	361.0325	Flenslager	Rillenkugellager	Bearing w/caller and flange	RA 30
30	3	301.0400	Tapbout	Sechskantschraube	Screw	M10 x 30
*	3	304.0310	Zeskantmoer	Sechskantmutter	Hex, Nut	M10
*	3	307.0240	Borgring	Sperrkantring	Washer, Lock	VSK 10
31	1	917.0494	Afstandring	Distanzring	Spacer	7 mm.
32	1	924.1609	Lagerdeksel	Deckel	Cover	Ø 142
34	96	307.0558	Sluitring	Scheibe	Washer	Ø 30 M8
35	1	312.0025	Inlegspie	Passfeder	Key	A 8 x 7 x 45
37	8	301.0399	Tapbout	Sechskantschraube	Bolt, Hex-hd	M10 x 25
*	2	304.0310	Zeskantmoer	Sechskantmutter	Hex, Nut	M10
38	30	924.1618	Afstrijkplaat pick-up	Streifblech	Stripper	
39	1	924.1615	Afstrijkplaat pick-up	Streifblech links	Stripper	L
40	1	924.1616	Afstrijkplaat pick-up	Streifblech Rechts	Stripper	R

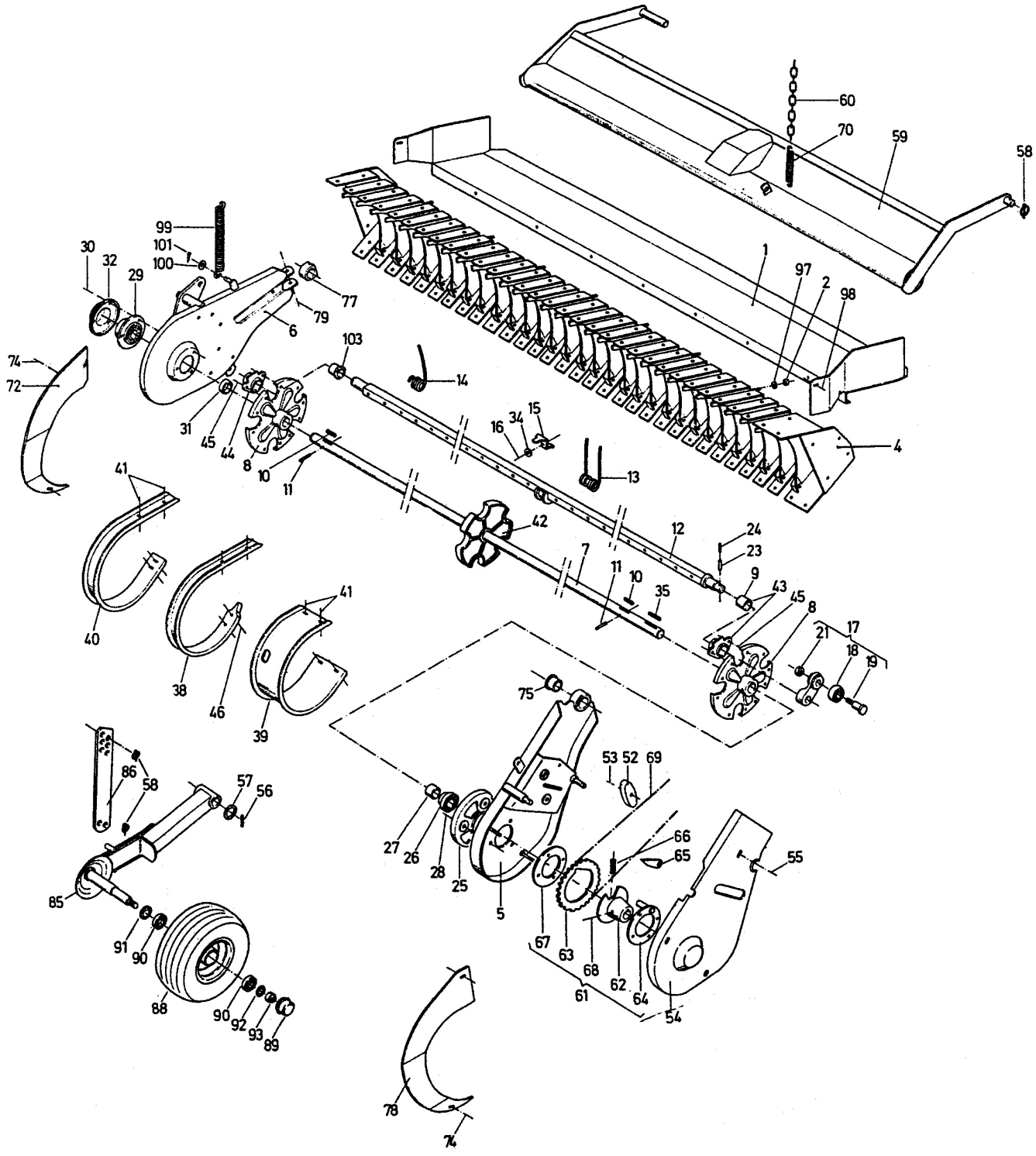
60
70
59
58
99
101
100
30
32
29
77
79
6
1
97
2
98
74
72
103
14
31
45
44
8
10
11
16
34
15
13
4
41
42
12
24
23
9
43
45
8
21
17
18
19
7
11
10
35
40
38
46
39
41
75
53
52
69
86
58
57
56
27
26
28
25
5
66
65
55
85
91
90
88
90
92
93
89
67
63
68
62
64
61
54
78
74

Pos.nr.	Aantal	Artikelnr.				Opmerkingen
Bild-Nr.	Anzahl	Bestell-Nr.				Bemerkungen
Fig-No.	Quantity	Commission No.	Omschrijving	Benennung	Description	Ramarks
41	80	303.0968	Zeskant flensbout	Duo-Taptite-Schraube	Bolt	M8 x 16
42	1	925.0765	Steunschijf	Stützscheibe	Washer	
43	6	941.0586	Lagerflens compleet links	Lagerflansch Li.Kpl.	Flange, Bearing	Einschl. Pos. 9
44	6	941.0585	Lagerflens compleet rechts	Lagerflansch Re.Kpl.	Flange, Bearing	Einschl. Pos. 103
45	24	302.0305	Tapbout	Sechskantschraube	Bolt, Hex-hd	M8 x 20 10.9
*	24	304.0608	Zeskantmoer	Sechskantmutter	Hex, Nut	M8
46	30	301.0372	Tapbout	Sechskantschraube	Bolt, Hex-hd	M8 x 12
52	1	941.0584	Kettingspanner	Spannklotz	Tensioner	
53	1	301.0429	Tapbout	Sechskantschraube	Bolt, Hex-hd	M12 x 60 8.8
*	1	307.0562	Sluitring	Rohe, Abn. Scheibe	Washer	13 x 28 x 3,0
54	1	953.0908	Beschermkap links	Schwenkblechschutz	Guard	
55	1	301.0397	Tapbout	Sechskantschraube	Bolt, Hex-hd	M10 x 20
*	3	307.0560	Sluitring	Rohe, Abn. Scheibe	Washer	10,5 x 25 x 2,5
56	1	924.1792	Sluitring	Scheibe	Washer	
57		301.0471	Tapbout	Sechskantschraube	Bolt, Hex-hd	M16 x 80
57a		307.0238	Borgring	Sperrkantring	Washer, Lock	M8
61	1	941.0543	Koppelingsnaaf	Überholkuppllung	Overrun clutch assy	
62	1	930.0096	Naaf tbv vrijloopkoppeling	Kupplungsnabe	Hub, Clutch	
63	1	924.1390	Tandwiel vrijloopkoppeling	Kettenradscheibe	Sprocket	Z = 32
64	1	953.0787	Schijf	Scheibe	Washer	
65	1	924.1389	Pal vrijloopkoppeling	Klinke	Clatch	
66	1	910.1178	Drukveer	Druckfeder	Spring, Pressure	Ø6xØ8 Lo. 25mm.
67	1	924.1388	Geleide schijf vrijloopkopp.	Scheibe	Washer	Ø 145
*	4	303.0321	Inbusbout	Senkschraube	Flat head bolt	M8 x 30
*	4	307.0108	Veerring	Sperrkantring	Washer, Lock	VSK 8
*	4	304.0308	Zeskantmoer	Sechskantmutter	Hex, Nut	M 8
68	1	310.0906	Kerfstift	Kerbstift	Grooved pin	6 x 16
68 a		411.0004	Vetnippel	Schmiernippel	Greas nipple	M8
68 b		303.0437	Stelschroef	Stellschraube	Adjusting bolt	M10 x 16
69	1	353.0762	Aandrijfketting pick-up	Rollekette	Roller chain	¾" x ½" x 89 R
72	1	953.0891	Invoergeleideplaat rechts	Einweisblech rechts	Metal, Sheet	R
74	4	302.0030	Slotbout	Flachrundschraube	Screw, Saucer	M8 x 20
*	4	307.0558	Sluitring	Scheibe	Washer	Ø 9
*	4	304.0308	Zeskantmoer	Sechskantmutter	Hex, Nut	M 8
75	1	917.0565	Bus	Buchse gerollt	Bushing	Ø 70 x 44 / 55 x 25
77	1	924.1597	Zwenklager	Schwenklager	Bearing	
78	1	924.1613	Invoergeleideplaat links	Einweisblech Links	Metal, Sheet	L
79	1	300.0984	Moerbout	Sechskantschraube	Bolt, Hex-hd	M12 x 80
79 a	1	305.0012	Nylocmoer	Sicherungsmutter	Self-locking nut	M12
99	1	910.1254	Trekveer	Zugfeder	Tension spring	
100	1	307.0562	Sluitring	Scheibe	Washer	M12
101	1	310.0420	Splitpen	Splint	Cotter pin	3,2 x 36

1.6. Beschermkappen – Verkleidung – Panelling

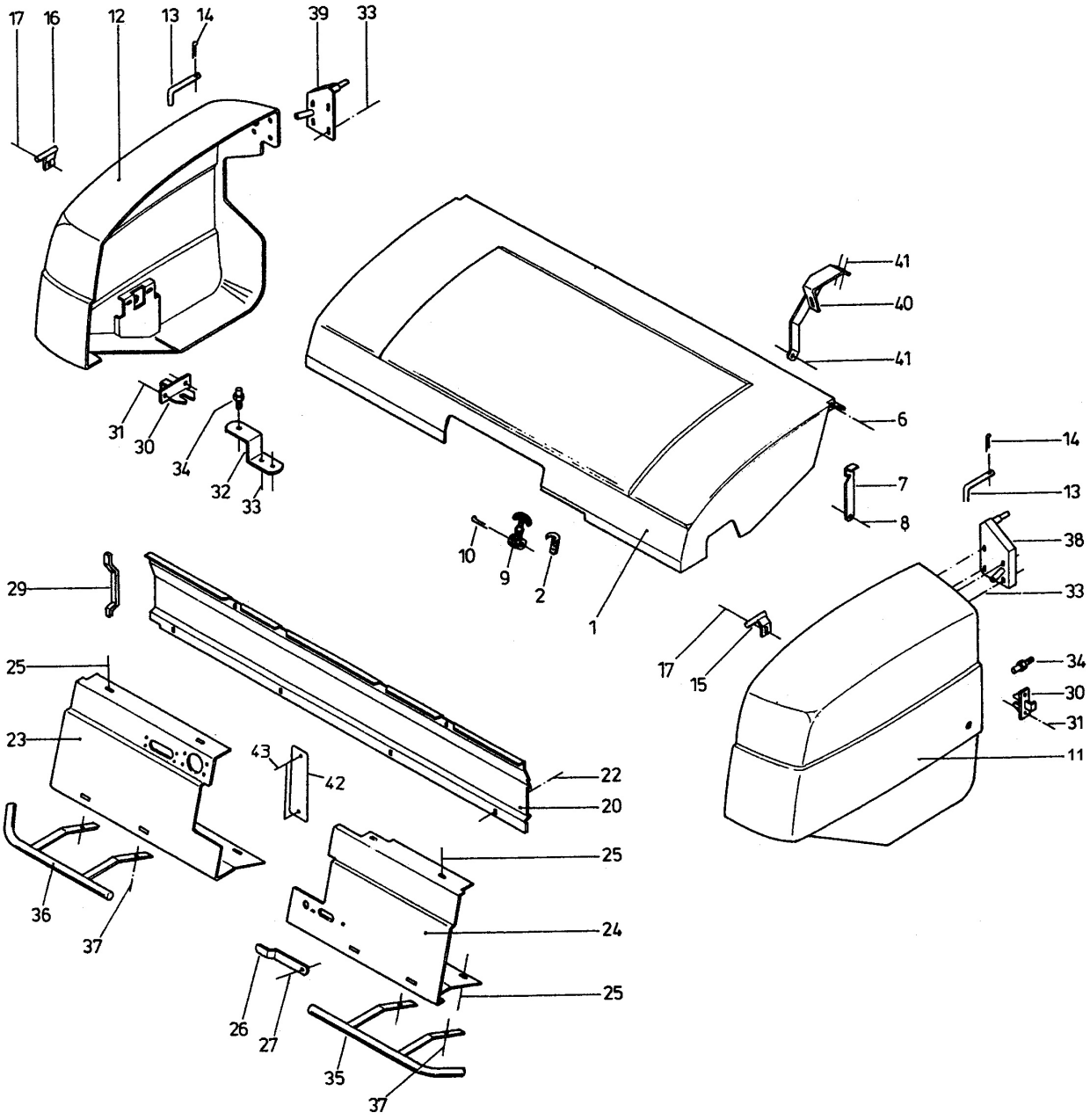

941.0582			Beschermkappen	Verkleidung	Panelling	
Pos.nr.	Aantal	Artikelnr.				Opmerkingen
Bild-Nr.	Anzahl	Bestell-Nr.				Bemerkungen
Fig-No.	Quantity	Commission No.	Omschrijving	Benennung	Description	Ramarks
1	1	925.0766	Beschermkap midden	Haube	Cover	
2	1	385.0216	Sluithaak	Anhaker	Hook	
*	2	311.0521	Klinknagel	Blindniet	Rivet	4 x 10
6	2	301.0404	Tapbout	Sechskantschraube	Bolt, Hex-hd	M10 x 50 8.8
7	1	903.0713	Steun beschermkap	Halter	Holder	
8	1	301.0404	Tapbout	Sechskantschraube	Bolt, Hex-hd	M10 x 50
*	1	304.0310	Zeskantmoer	Sechskantmutter	Hex, Nut	M10
9	1	385.0217	Klepsluiting beschermkap	Gummihaubenhalter	Holder, Rubber	
10	1	310.0461	Splitpen	Splint	Cotter pin	6 x 45
11	1	925.0767	Beschermkap rechts	Schutz Rechts	Cover	L
12	1	925.0768	Beschermkap links	Schutz Links	Guard	R
13	2	910.1186	Pen	Bolzen	Pin	180 mm.
14	2	310.0418	Splitpen	Splint	Cotter pin	3,2 x 20
15	1	953.0895	Scharnier beschermkap	Halter	Holder	L
16	1	953.0896	Scharnier beschermkap	Halter	Holder	R
17	2	301.0400	Tapbout	Sechskantschraube	Screw	M10 x 30 8.8
*	2	304.0310	Zeskantmoer	Sechskantmutter	Hex, Nut	M10
20	1	924.1628	Beschermplaat	Schutzblech	Guard	
22	4	301.0375	Tapbout	Sechskantschraube	Bolt, Hex-hd	M8 x 20 8.8
*	8	307.0558	Sluitring	Scheibe	Washer	A 8,4
23	1	924.1672	Beschermplaat rechts	Abdeckblech	Cover	R
24	1	924.1629	Beschermplaat links	Abdeckblech	Cover	L
25	10	303.0968	Zeskant flensbout	Duo-Taptite-Schraube	Bolt	M8 x 16
30	2	953.0897	Sluiting beschermkap	Klappenverschluss	Lock, Tailgate	
31	4	303.0743	PVK Schroef	Senkschraube	Bolt, Rec-hd	M6 x 20
32	1	903.0712	Steun tbv sluiting	Halter	Holder	
33	8	301.0377	Tapbout	Sechskantschraube	Bolt, Hex-hd	M8 x 25 8.8
34	2	910.1185	As tbv klepsluiting	Führungsbolzen	Pin	
38	1	953.0899	Scharnier beschermkap	Schwenkblech Li.Kpl.	Holder	L
39	1	953.0898	Scharnier beschermkap	Schwenkblech Re.Kpl.	Holder	R
40	1	953.0894	Steun beschermkap	Haubenaufsteller	Holder	
41	3	301.0375	Tapbout	Flachrundschraube	Screw, Saucer	M8 x 20 8.8
*	3	304.0308	Zeskantmoer	Sechskantmutter	Hex, Nut	M8
42	1	953.0900	Afdekplaat	Abdeckblech geschw.	Cover	
43	2	301.0375	Tapbout	Sechskantschraube	Bolt, Hex-hd	M8 x 20 8.8
*	2	307.0238	Borgring	Sperrkantring	Washer, Lock	VSK 8
*	2	307.0558	Sluitring	Scheibe	Washer	Ø 9

1.7. Steunpoot – Stützfuß – Support spindle

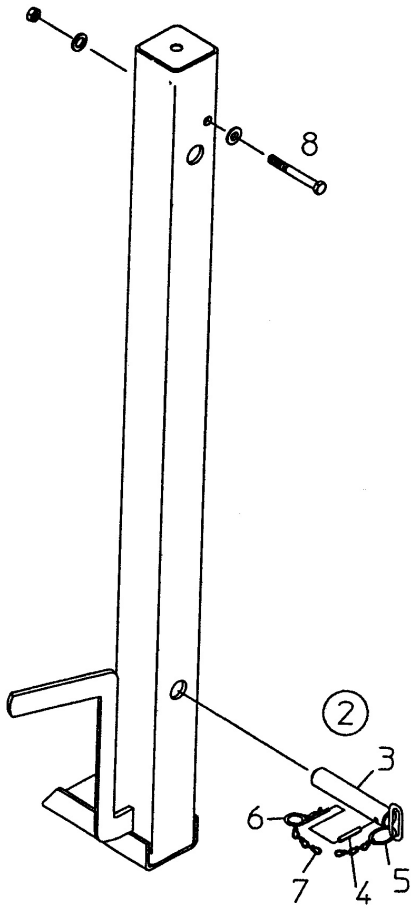

941.059			**Steunpoot**	**Stützfuß**	**Support spindle**	
Pos.nr.	**Aantal**	**Artikelnr.**				**Opmerkingen**
Bild-Nr.	**Anzahl**	**Bestell-Nr.**				**Bemerkungen**
Fig-No.	**Quantity**	**Commission No.**	**Omschrijving**	**Benennung**	**Description**	**Ramarks**
1	1	953.0893	Koker tbv steunpoot	Stütze geschw.	Support	
2	1		Pen	Bolzen kpl.	Pin	Pos. 1-7
3	1	953.0892	Pen tbv steunpoot	Bolzen	Pin	
4	1	310.0029	Spanstift	Spannstift	Roll pin	6 x 40
5	1	910.1182	Ring tbv steunpootpen	Ring	Ring	Ø 4 x 120
6	1	310.0528	Borgveer	Federstecker	Clip, Cotter	A 3
7	1		Ketting	Knotenkette	Chain	224 mm.
8	1	300.0986	Moerbout	Sechskantschraube	Bolt, Hex-hd	M12 x 100
*	1	307.0562	Sluitring	Scheibe	Washer	M12
*	1	307.0242	Borgring	Sperrkantring	Washer, Lock	VSK 12
*	1	304.0312	Zeskantmoer	Sechskantmutter	Hex, Nut	M12
10	1	924.1626	Handgreep tbv steunpoot	Hebel	Lever	
11	2	301.0377	Tapbout	Sechskantschraube	Bolt, Hex-hd	M8 x 25
*	2	307.0238	Borgring	Sperrkantring	Washer, Lock	VSK 8
*	2	304.0308	Zeskantmoer	Sechskantmutter	Hex, Nut	M8

1.8. Kortgewasplaat met rol – Kurzschnitt plate mit Rolle – Short-harvestplate with roll

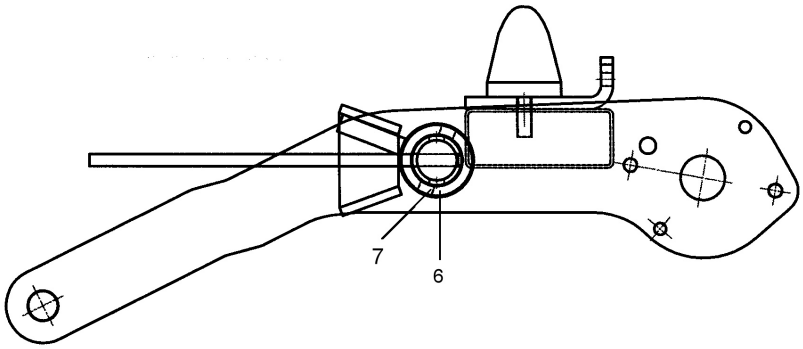

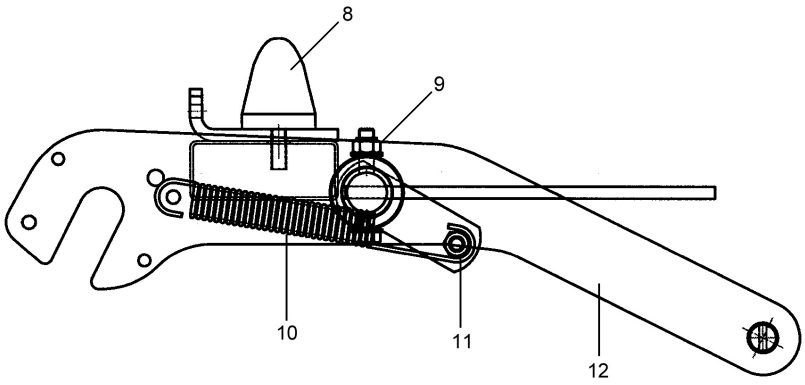

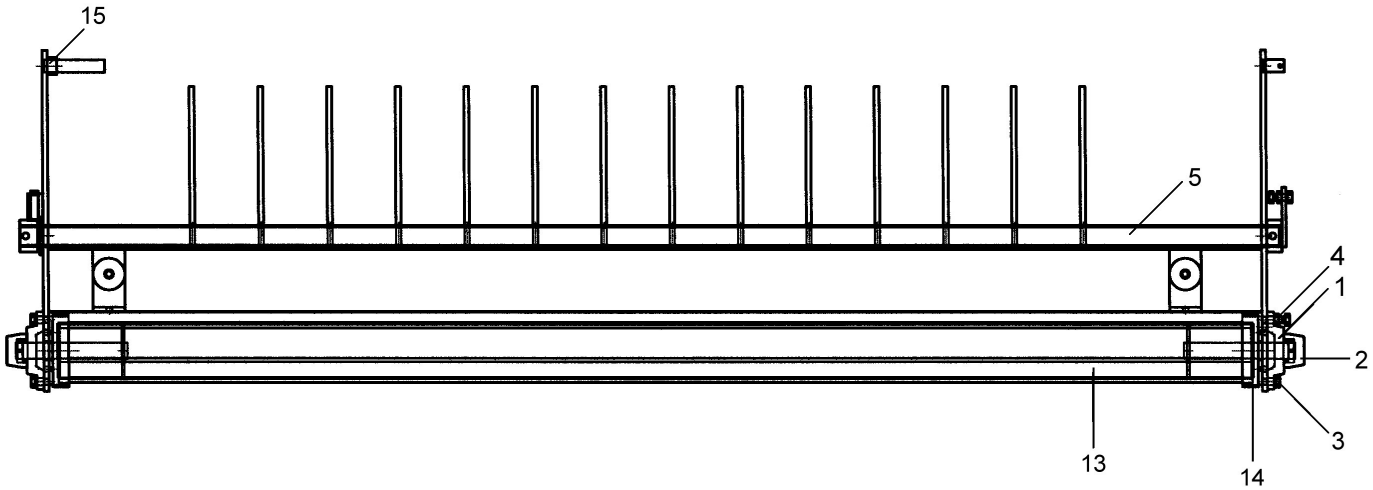

941.0504			Kortgewasplaat	Kurzschnitt plate	Short-harvestplate	
Pos.nr.	**Aantal**	**Artikelnr.**				**Opmerkingen**
Bild-Nr.	**Anzahl**	**Bestell-Nr.**				**Bemerkungen**
Fig-No.	**Quantity**	**Commission No.**	**Omschrijving**	**Benennung**	**Description**	**Ramarks**
1	2	361.0319	Flenslager	Lagerflansch Kpl.	Flange, Bearing	L+R
*	2	411.0017	Vetnippel	Schmiernippel	Greas nipple	G 1/8" - 180
2	2	342.0640	Lagerafdichtkap			
3	3	301.0398	Tapbout	Sechskantschraube	Bolt, Hex-hd	M10 x 22 8.8
*	3	307.0110	Veerring	Sperrkantring	Washer, Lock	M10
4	1	301.0402	Moerbout	Sechskantschraube	Bolt, Hex-hd	M10 x 40 8.8
*	1	304.0310	Zeskantmoer	Sechskantmutter	Hex, Nut	M10
*	1	307.0110	Veerring	Sperrkantring	Washer, Lock	M10
5	1	953.0716	Tandbalk			
6	1	953.0719	Ring	Scheibe	Washer	
7	1	310.0505	Borgclip	Klappstecker	Lynch pin	
8	1	440.0142	Demper			KP 55 sh
9	1	300.0962	Moerbout	Sechskantschraube	Bolt, Hex-hd	M10 x 70 8.8
*	2	307.0560	Sluitring	Scheibe	Washer	M10
*	1	304.0312	Nylocmoer	Sperr-mutter	Lock-nut	M10
10	1	386.0014	Trekveer	Zugfeder	Tension spring	
11	1	301.0400	Tapbout	Sechskantschraube	Bolt, Hex-hd	M10 x 30 8.8
*	3	304.0310	Zeskantmoer	Sechskantmutter	Hex, Nut	M10
*	2	307.0110	Veerring	Sperrkantring	Washer, Lock	M10
12	1	953.0721	Frame kortgewasplaat	Rahmen	Frame	
13	1	953.0497	Kortgewasrol	Kurzschnitt Rolle	Short-harvestroll	
14	2	953.0717	Beschermring			
*	4	301.0344	Tapbout	Sechskantschraube	Bolt, Hex-hd	M6 x 20 8.8
*	4	307.0106	Veerring	Sperrkantring	Washer, Lock	M6
*	4	307.0556	Sluitring	Scheibe	Washer	M6

2. Hydrauliek opbouw

2.1. Cilinders

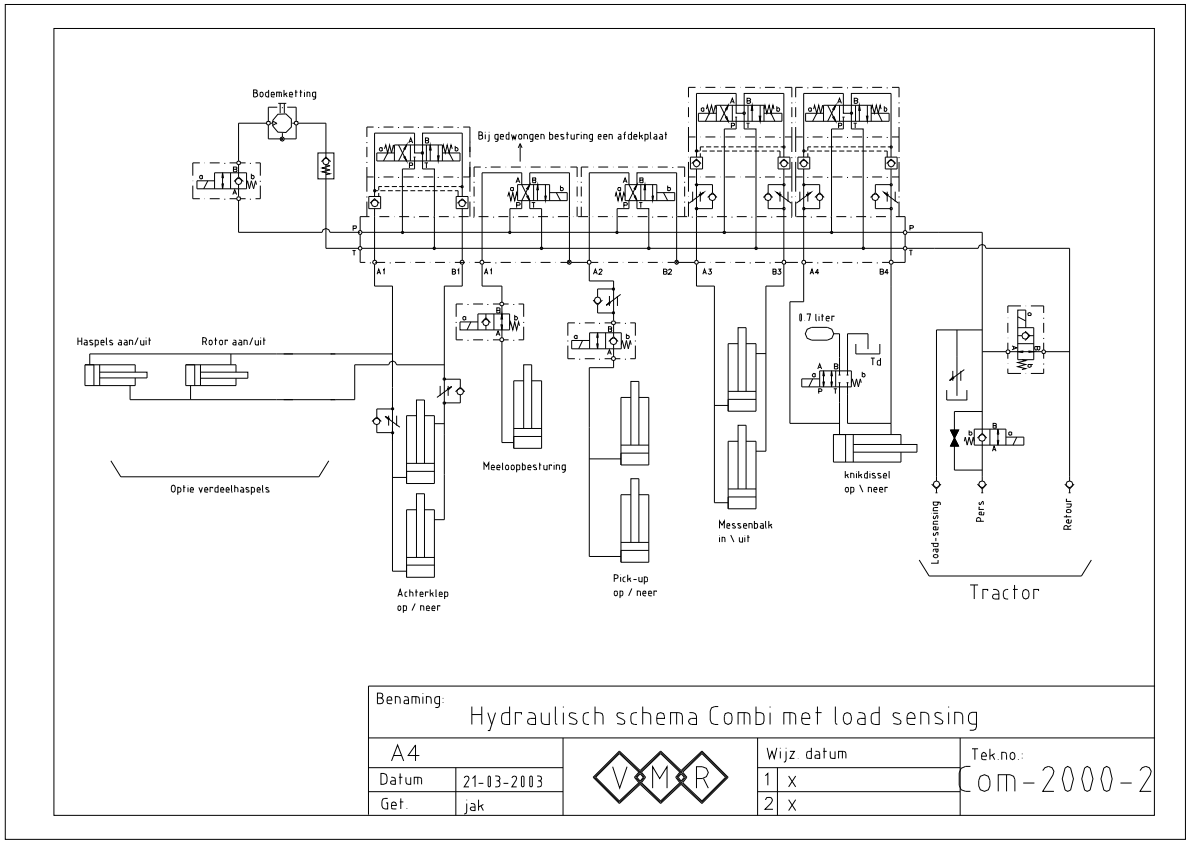

Hydrauliek						
Pos.nr.	**Aantal**	**Artikelnr.**				**Opmerkingen**
Bild-Nr.	**Anzahl**	**Bestell-Nr.**				**Bemerkungen**
Fig-No.	**Quantity**	**Commission No.**	**Omschrijving**	**Benennung**	**Description**	**Ramarks**
1	2	941.0196	Achterklepcilinder			50x30 s=320
2	1	941.0602	Knikdisselcilinder			105x70 s=80
3	2	941.0604	Messenframe cilinder			40x20 s=215
4	2	941.0603	Pickup hefcilinder			s=190
5	4	381.0339	Remcilinder			
6	2	940.0462	Stuurcilinder meeloop			L+R 70x35
7	1	940.0420	Blokkeercilinder meel.			50x30
8	1	940.0626	Commandocilinder gedw.			R 60x35
9	1	940.0625	Commandocilinder gedw.			L 60x35
10	1	940.0462	Stuurcilinder gedwongen			70x35

2.2. Invoerunit

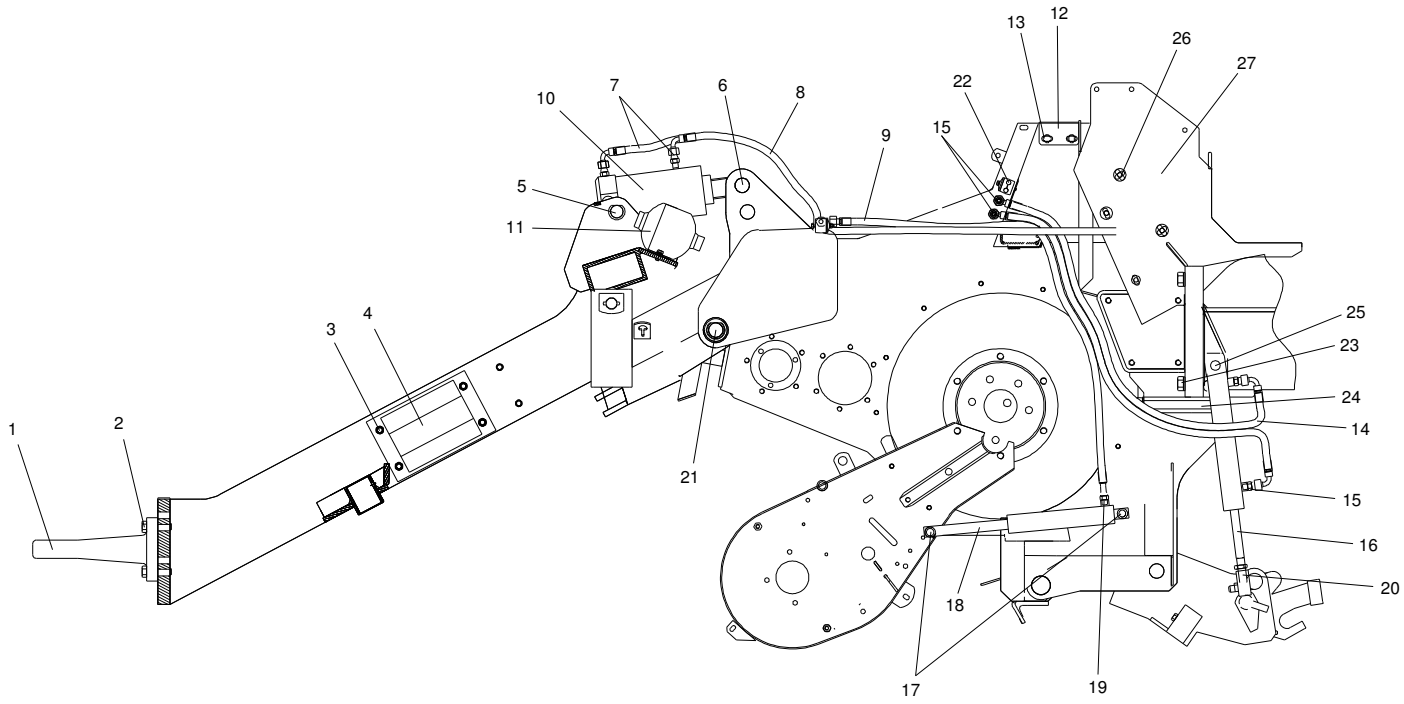

941.0385			**Invoerunit**			
Pos.nr.	**Aantal**	**Artikelnr.**				**Opmerkingen**
Bild-Nr.	**Anzahl**	**Bestell-Nr.**				**Bemerkungen**
Fig-No.	**Quantity**	**Commission No.**	**Omschrijving**	**Benennung**	**Description**	**Ramarks**
1	2	952.0567	Trekoog			
*	2		Slijtbus			
2	2	302.0117	Tapbout			
*	3	307.0116	Veerring			
3	3	301.0423	Tapbout			
*	1	307.0112	Veerring			
*	1	307.0562	Sluitring			
4	1	952.0201	Aanslagbeugel			
5	1	910.0414	Scharnierpen			
6	1		Scharnierpen			
7	1	972.0027	Hydr. slang trekboomcil.			
8	1	972.0026	Hydr. slang trekboomcil.			
9	1	972.0106	Hydr. slang pickup			
10	1	941.0602	Trekboomcilinder			
*	1	344.0114	Afdichtset			
11	1	334.0516	Accumulator			
*	1	334.0526	Beugel accumulator			
*	2	301.0375	Tapbout			
*	2	307.0108	Veerring			
*	2	307.0558	Sluitring			
12	1	924.1278	Klemdeel			
*	1	924.1324	Klemdeel			
13	4	301.0424	Tapbout			M12x35 8.8
*	4	304.0312	Moer			M12
*	8	307.0424	Carrosseriering			
14	4	972.0107	Hydrauliek slang			
15	8	330.0109	Rechte connectie			RC 10 S - ¼”
16	2	941.0604	Cilinder mesframe			
*	2	344.0115	Afdichtset			
17	2	310.0016	Spanstift			5x30
18	2	941.0603	Hefcilinder pickup			
*	2	344.0113	Afdichtset			
19	4	330.0109	Rechte connectie			RC 10 S - ¼”
20	2	903.0727	Gaffel			
*	2	953.0915	Borgpen			
*	2	310.0501	Borgclip			
*	2	304.0519	Moer			M18
*	2	910.1197	Stangkop			M18
21	2	910.0561	Scharnierpen			
*	2	411.0017	Vetnippel			
*	2	307.0636	Sluitring			
22	8	313.0492	Pijpklem			
*	4	300.0916	Bout			M6x45 8.8
*	4	307.0106	Veerring			M6

*	4	313.0510	Dekplaat			
23	8	301.0499	Tapbout			M20x50 8.8
*	8	307.0120	Veerring			M20
24	2	301.0078	Bout			
*	4	305.0020	Nylocmoer			
*	4	307.0570	Sluitring			
25	2	910.1198	Pen			Ø21.5 L=105
*	2	910.1199	Afstandbus			Ø30xØ23 L.14
*	6	310.0016	Spanstift			5x30
*	4	310.0501	Borgclip			4 mm.
26	7	301.0400	Tapbout			M10x30 8.8
*	7	305.0010	Nylocmoer			M10
*	14	307.0810	Carrosseriering			
27	1	953.0933	Geleideplaat			

2.3. Hydrauliek invoerunit

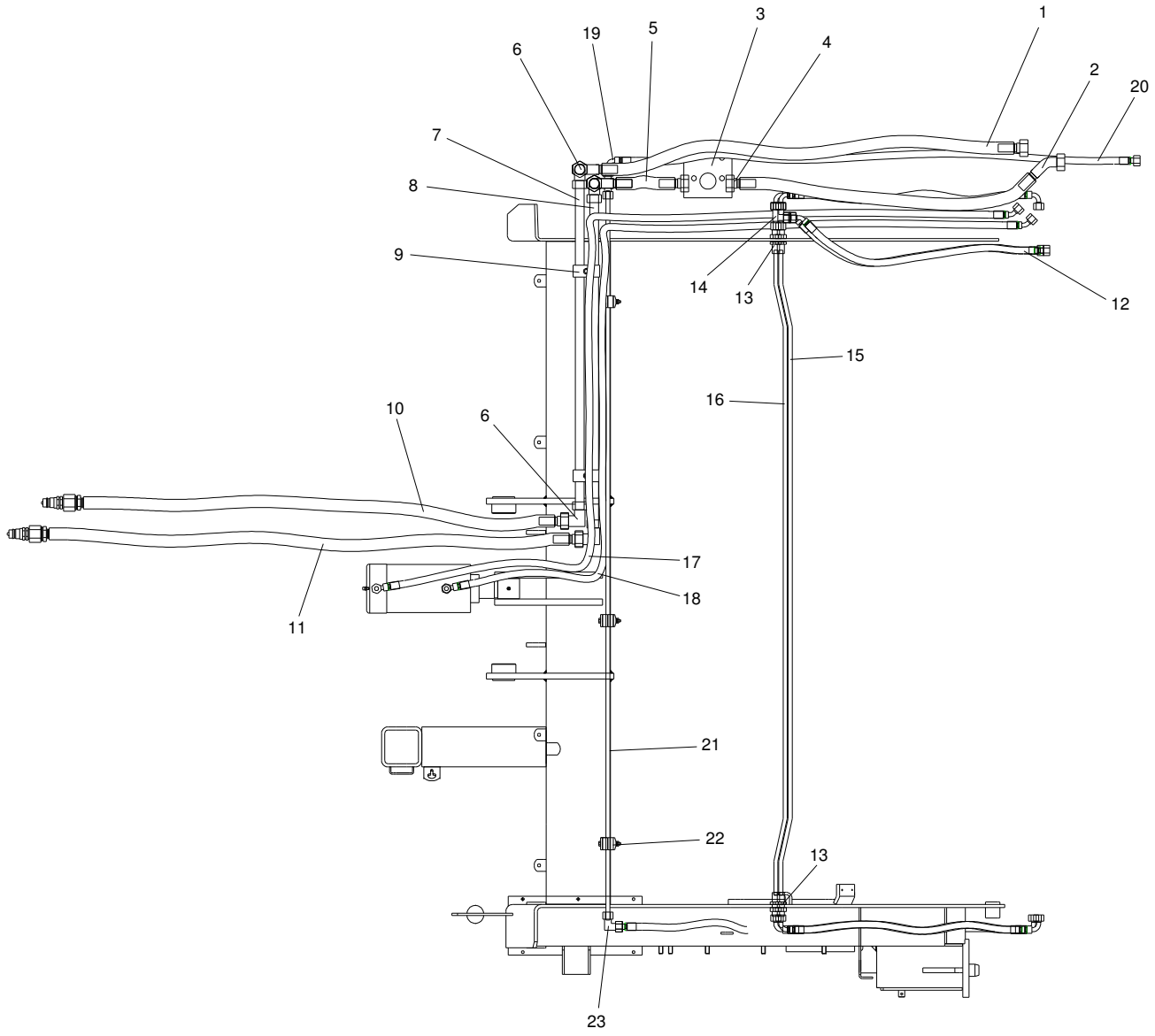

			Hydrauliek			
Pos.nr.	**Aantal**	**Artikelnr.**				**Opmerkingen**
Bild-Nr.	**Anzahl**	**Bestell-Nr.**				**Bemerkungen**
Fig-No.	**Quantity**	**Commission No.**	**Omschrijving**	**Benennung**	**Description**	**Ramarks**
1	1	972.0025	Hydrauliekslang			¾” 1540 mm.
2	1	972.0030	Hydrauliekslang			¾” 1010 mm.
3	1	953.0627	Persfiltersteun			
*	1	334.0936	Persfilter			250 Bar
*	4	301.0309	Tapbout			M10x25 8.8
*	4	307.0110	Veerring			M10
4	2	330.0129	Rechte connectie			RC 22L – 1”
5	1	972.0024	Hydrauliekslang			¾” 230 mm.
6	4	331.0207	Hoekverbinding			HV 22L
*	4	331.0960	Snijring			S 22L
*	4	331.0907	Wartelmoer			WM 22L
7	1		Hydrauliekleiding			HDB 22x2 830 mm
8	1		Hydrauliekleiding			HDB 22x2 820 mm
9	1	972.0026	Hydr. slang trekboomcil.			
9	4	313.0496	Pijpklem			
*	2	300.0941	Bout			M8x60 8.8
*	2	307.0108	Veerring			M8
*	2	304.0308	Moer			M8
10	1	972.0037	Hydrauliekslang			¾” 2550 mm.
11	1	972.0036	Hydrauliekslang			¾” 2500 mm.
12	2	972.0029	Hydrauliekslang			⅜” 1650 mm.
13	4	331.0513	Rechte schotverbinding			RSV 10S
*	5	331.0952	Snijring			S 10
*	5	331.0913	Wartelmoer			WM 10S
14	2	331.0005	F pijpverbinding			FPV 10S
15	1	917.0563	Hydrauliekleiding			HDB 10x1 1665mm
16	1	917.0527	Hydrauliekleiding			HDB 10x1 1640mm
17	1	972.0027	Hydrauliekslang			⅜” 3680 mm.
18	1	972.0026	Hydrauliekslang			⅜” 3500 mm.
19	1	331.0313	T verbinding			TV 10S
20	1	972.0028	Hydrauliekslang			⅜” 2150 mm.
21	1		Hydrauliekleiding			HDB 10x1 1815mm
22	3	313.0492	Pijpklem			
*	3	313.0510	Dekplaat			
*	3	300.0917	Bout			M6x50 8.8
*	3	304.0306	Moer			M6
*	6	307.0106	Veerring			M6
23	1	331.0213	Hoekverbinding			HV 10S
*	1	331.0913	Wartelmoer			WM 10S
*	1	331.0513	Rechte schotverbinding			RSV 10S

2.4. Gedwongen besturing

